BLACK 10 MAXXIM IGT

Ref.	Cal. 4,5	Cal. 5,5
A	40562-R	40602-R
B	41762	41772
C	42592	41752
D	33050	33050

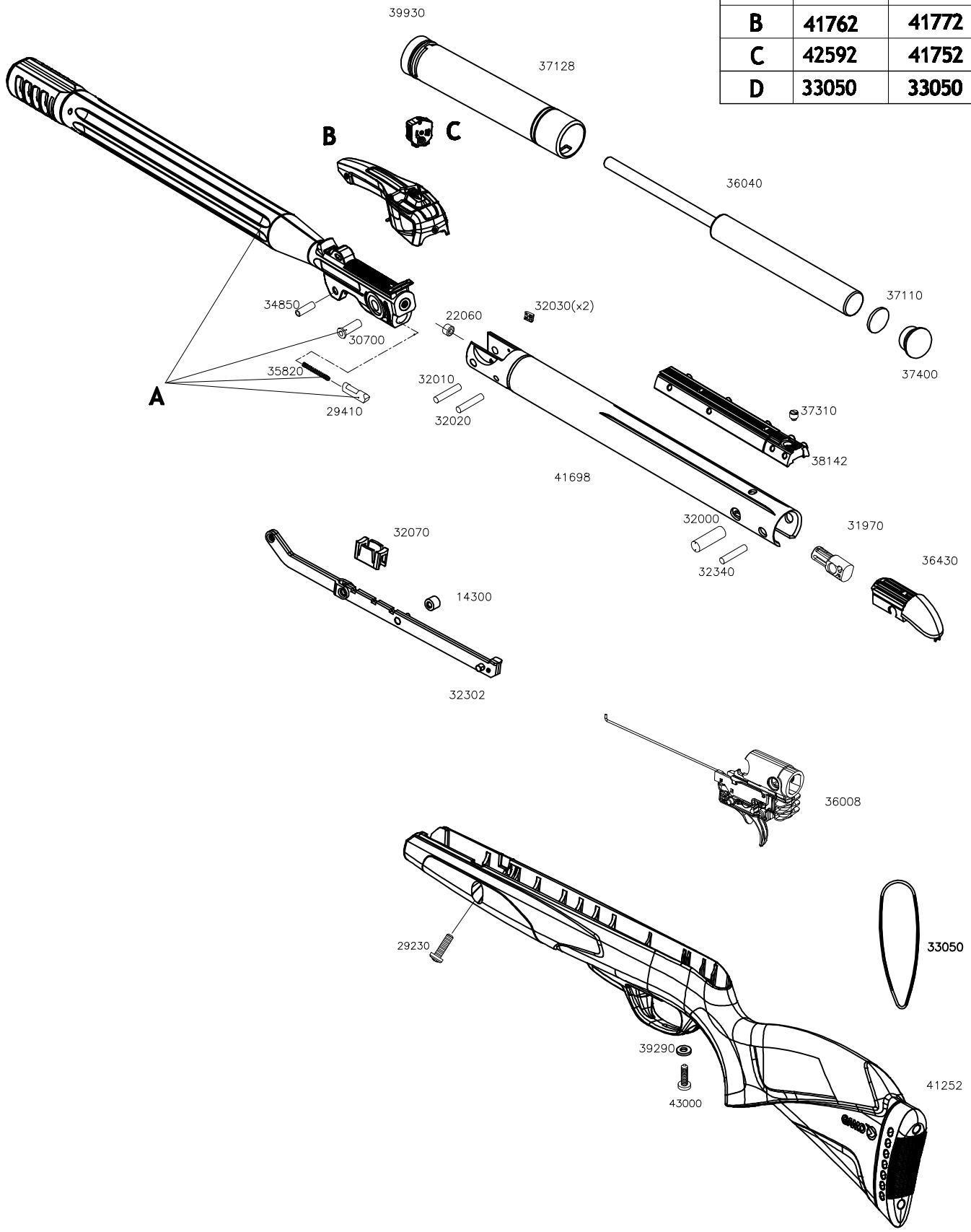

Ref. Cal. 4,5 : 6110087-BMIGT
Ref. Cal. 5,5 : 611008755-BMIGT

25.09.19